Fişă tehnică
Eclisă unghiulară

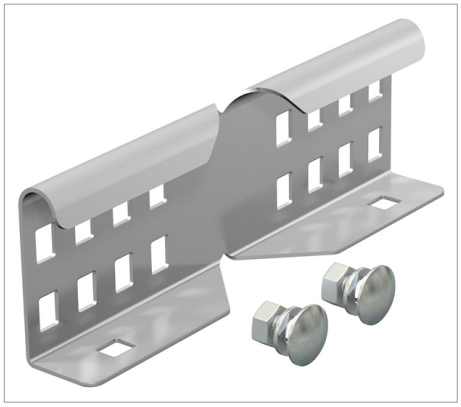

Eclisă unghiulară ca legătură exterioară pentru legătura podurilor de cabluri şi pieselor de formă cu o înălţime a laturii de 60 mm şi perforaţie lonjeron continuă.

Echipotenţializarea se realizează prin îmbinare cu şuruburi.

Tip	Înălţime a laturii mm	Amb. bucată	Greutate kg/100 buc.	Nr. art.
LWVG 60 VA4301	60	20	24.000	6208898
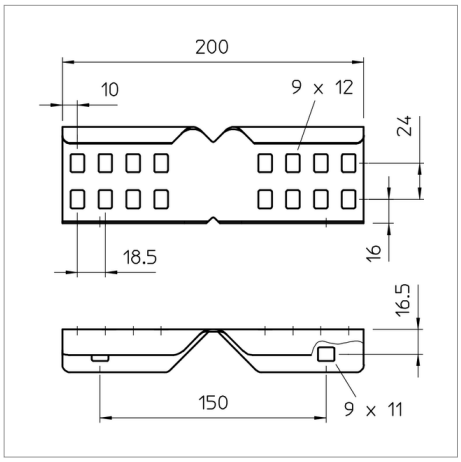
VA Oţel inoxidabil 1.4301 BK blanc €/bu