Fișă tehnică
Soclu de lipit

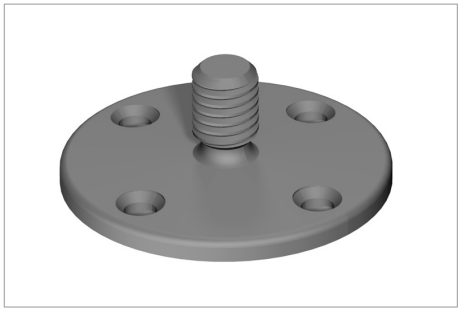

- Cu fus filetat M8
- Pentru montarea suporților de conductori cu filet interior M8
- Pentru lipirea pe beton, oțel sau zidărie

Tip	Culoare	Filet	Amb. bucată	Greutate kg/100 buc.	Nr. art.
194	gri	M8	100	0.548	5207258
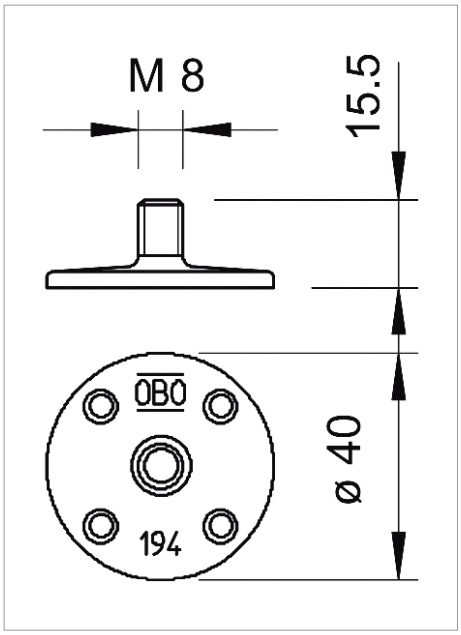
PA Poliamidă €/100