Fișă tehnică
Cleme pentru marcaj

- Pentru marcarea punctului de separare conform DIN 48821
- Potrivit pentru inscripționarea universală

Tip	ajustaj mm	Amb. bucată	Greutate kg/100 buc.	Nr. art.
311 N-ALU 8-10	RD 8 - 10 / FL30	50	2.500	3049256
311 N-ALU 16	RD 16 - FL30	50	2.800	3049345
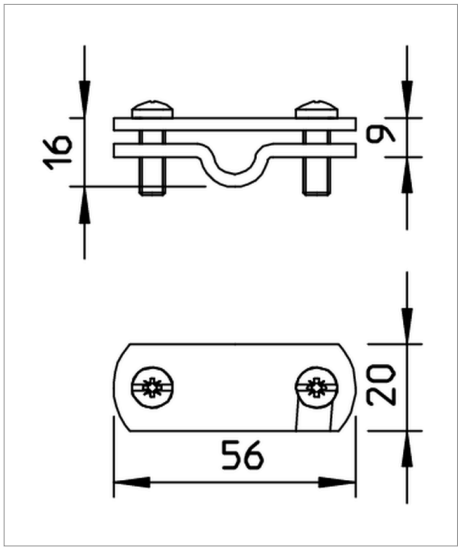
Alu Aluminiu €/100